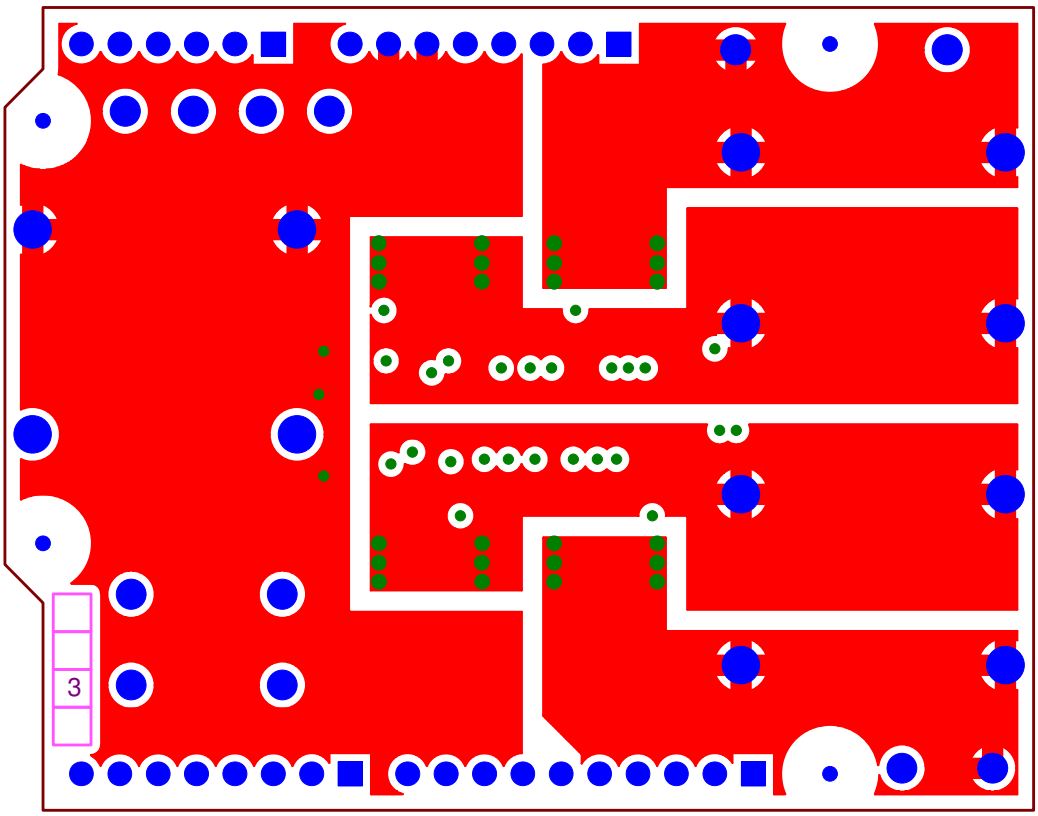
3